Esse circuito pode controlar uma luminária de leds alimentada por bateria.

Um toque no botão de pressão irá acender os leds e o segundo toque irá apagar os leds.

O IC 4013 trabalha aqui como um divisor por dois.
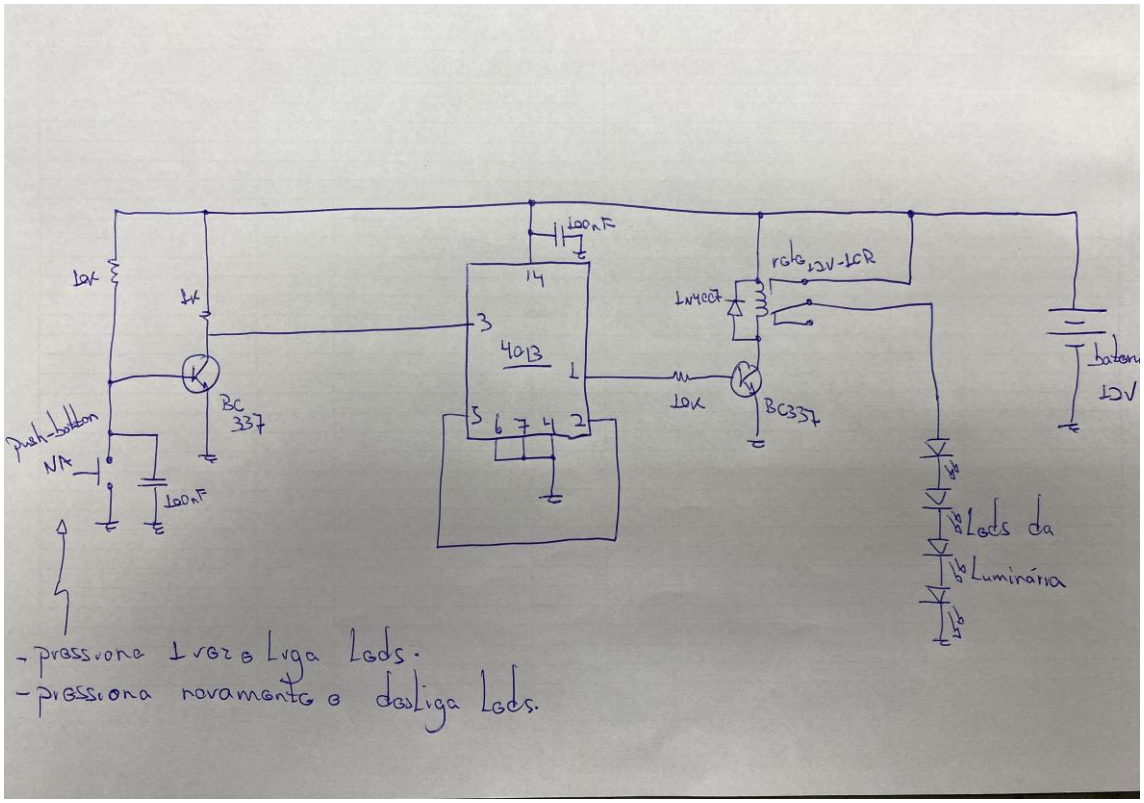
Você pode adaptar o circuito para funcionar com uma fonte no local da bateria.